Beispiele für kundenspezifisch individuelle Arbeitsplatzsysteme:

ASSTEC pro

CONFIGapps

Arbeitsplatz

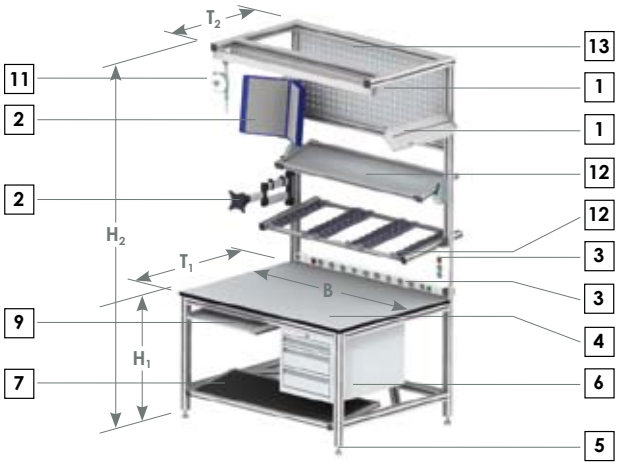

0 Allgemeines, Abmessungen

Ausführung	☐ montiert	☐ Bausatz
ESD Schutz	☐ ja	☐ nein
Überbau	☐ ja	☐ nein
Profilbaureihe	☐ 10 mm Nut	☐ 8 mm Nut
Abmessungen	H_1 [mm]: _____ T_1 [mm]: _____ B [mm]: _____	H_2 [mm]: _____ T_2 [mm]: _____

1 Beleuchtung [1)]

Technik	☐ standard	☐ dimmbar
Typen	☐ AL 136L ☐ AL 236 ☐ AL 280	☐ AL 136R ☐ AL 255
Ausführung	☐ 2000 Lux	

[1)] Details siehe Kapitel 5

2 Informationsbereitstellung [2)]

Bildschirm-tragarm	☐ Tragschlitten ☐ Faltarm	☐ Tragarm
Sichttafel-system	☐ ja	☐ nein

[2)] Details siehe Kapitel 5

3 Energiebereitstellung [3)]

FI-Schutz	☐ ja	☐ nein
Steckdosen-leiste	☐ 3S ☐ 2S/HS	☐ 2S/SA ☐ 2S/T
Energieleiste	☐ 8S/HS/SA/A	☐ 10S/HS/SA/A

[3)] Details siehe Kapitel 5

4 Tischplatte [4)]

Vollkunststoffplatte (HPL)

Plattenstärke	☐ 10 mm	☐ 20 mm

Spanplatte mit Melaminharzbelag, ABS-Umleimer

Plattenstärke	☐ 20 mm	☐ 30 mm

[4)] Details siehe Kapitel 5

5 Bodenelemente [5)]

Gelenkfuß	☐ ja	☐ nein
Lenkrolle	☐ Ø 80 mm	☐ Ø 125 mm
Feststeller	☐ ja	☐ nein

[5)] Details siehe Kapitel 4

6 Schubladenschrank [6)]

Ausführung	☐ Version 1.1 ☐ Version 2.1 ☐ Version 3.1	☐ Version 1.2 ☐ Version 2.2 ☐ Version 3.2
Position	☐ links	☐ rechts

[6)] Details siehe Kapitel 5

7 Fußauflage [7)]

ECOsoft	☐ ja	☐ nein

[7)] Details siehe Kapitel 5

8 Arbeitsdrehstuhl [8)]

BASEtec	☐ Gleiter (Typ A) ☐ Gleiter (Typ C)	☐ Rollen (Typ B)
VARIOtec	☐ Gleiter (Typ A) ☐ Gleiter (Typ C)	☐ Rollen (Typ B)
Polster	☐ Textil ☐ Integralschaum	☐ Kunststoff

[8)] Details siehe Kapitel 5

9 Tastaturauszug [9)]

Tastaturauszug	☐ ja	☐ nein
Mausablage	☐ ja	☐ nein

[9)] Details siehe Kapitel 5

10 PC-Ablage [10)]

PC-Ablage	☐ ja	☐ nein

[10)] Details siehe Kapitel 5

11 Werkzeugbereitstellung

C-Schiene	☐ ja	☐ nein
Federzug	☐ 1-2 kg	☐ 2-4 kg
Laufwagen	☐ ja	☐ nein

12 Materialbereitstellung

Ausführung	☐ Fläche (HPL)	☐ Röllchenstrecke

Anzahl Ebenen [St.]: _____
Lichte Tiefe [mm]: _____

Anzahl Zuführstrecken pro Ebene [St.]: _____

13 Lochplatte [11)]

Lochplatte	☐ B=500 mm ☐ B=900 mm	☐ B=700 mm ☐ B=1100 mm

Halterungen _____

[11)] Details siehe Kapitel 6

Technische Änderungen vorbehalten.

ASSTEC Assembly Technology GmbH & Co. KG · Saline 20 · 78628 Rottweil · Telefon: 0741/17476-0 · Fax: 0741/17476-123 · www.asstec.net · info@asstec.net

Ausgabe 1.0

ASSTEC pro

CONFIGapps

Höhenverstellbarer Arbeitsplatz

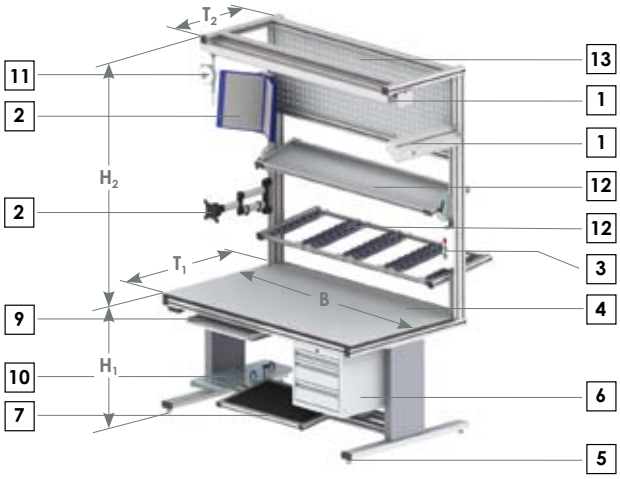

0 Allgemeines, Abmessungen

Ausführung	☐ montiert	☐ Bausatz
ESD Schutz	☐ ja	☐ nein
Überbau	☐ ja	☐ nein
Profilbaureihe	☐ 10 mm Nut	☐ 8 mm Nut
Abmessungen	H_1 [mm]: 700-1055 H_2 [mm]: _____ T_2 [mm]: _____	 T_1 [mm]: _____ B [mm]: _____

1 Beleuchtung [1]

Technik	☐ standard	☐ dimmbar
Typen	☐ AL 136L ☐ AL 236 ☐ AL 280	☐ AL 136R ☐ AL 255
Ausführung	☐ 2000 Lux	

[1] Details siehe Kapitel 5

2 Informationsbereitstellung [2]

Bildschirm-tragarm	☐ Tragschlitten ☐ Faltarm	☐ Tragarm
Sichttafel-system	☐ ja	☐ nein

[2] Details siehe Kapitel 5

3 Energiebereitstellung [3]

FI-Schutz	☐ ja	☐ nein
Steckdosen-leiste	☐ 3S ☐ 2S/HS	☐ 2S/SA ☐ 2S/T
Energieleiste	☐ 8S/HS/SA/A	☐ 10S/HS/SA/A

[3] Details siehe Kapitel 5

4 Tischplatte [4]

Vollkunststoffplatte (HPL)

Plattenstärke	☐ 10 mm	☐ 20 mm

Spanplatte mit Melaminharzbelag, ABS-Umleimer

Plattenstärke	☐ 20 mm	☐ 30 mm

[4] Details siehe Kapitel 5

5 Bodenelemente [5]

Gelenkfuß	☐ ja	☐ nein
Lenkrolle	☐ Ø 80 mm	☐ Ø 125 mm
Feststeller	☐ ja	☐ nein

[5] Details siehe Kapitel 4

6 Schubladenschrank [6]

Ausführung	☐ Version 1.1 ☐ Version 2.1 ☐ Version 3.1	☐ Version 1.2 ☐ Version 2.2 ☐ Version 3.2
Position	☐ links	☐ rechts

[6] Details siehe Kapitel 5

7 Fußauflage [7]

ECOsoft	☐ ja	☐ nein

[7] Details siehe Kapitel 5

8 Arbeitsdrehstuhl [8]

BASEtec	☐ Gleiter (Typ A) ☐ Gleiter (Typ C)	☐ Rollen (Typ B)
VARIOtec	☐ Gleiter (Typ A) ☐ Gleiter (Typ C)	☐ Rollen (Typ B)
Polster	☐ Textil ☐ Integralschaum	☐ Kunststoff

[8] Details siehe Kapitel 5

9 Tastaturauszug [9]

Tastaturauszug	☐ ja	☐ nein
Mausablage	☐ ja	☐ nein

[9] Details siehe Kapitel 5

10 PC-Ablage [10]

PC-Ablage	☐ ja	☐ nein

[10] Details siehe Kapitel 5

11 Werkzeugbereitstellung

C-Schiene	☐ ja	☐ nein
Federzug	☐ 1-2 kg	☐ 2-4 kg
Laufwagen	☐ ja	☐ nein

12 Materialbereitstellung

Ausführung	☐ Fläche (HPL)	☐ Röllchenstrecke
Anzahl Ebenen	[St.]: _____	
Lichte Tiefe	[mm]: _____	

Anzahl Zuführstrecken pro Ebene [St.]: _____

13 Lochplatte [11]

Lochplatte	☐ B=500 mm ☐ B=900 mm	☐ B=700 mm ☐ B=1100 mm
Halterungen	_____	

[11] Details siehe Kapitel 6

Technische Änderungen vorbehalten.

ASSTEC Assembly Technology GmbH & Co. KG · Saline 20 · 78628 Rottweil · Telefon: 0741/17476-0 · Fax: 0741/17476-123 · www.asstec.net · info@asstec.net

Ausgabe 1.0