ASSTEC basic

Teleskophubsäule CLEANlift

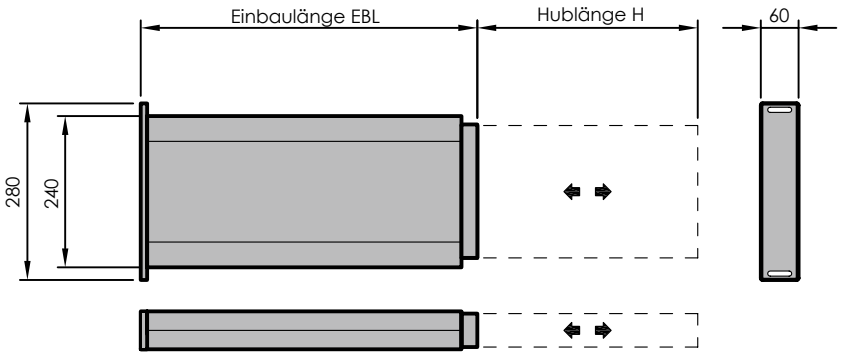

Art.-Nr.	Artikel	EBL [mm]	Hublänge H [mm]	Druckkraft F [N]	v_{max} [mm/s]	Hinweise
14375	Teleskophubsäule CL350-1600	534	350	1600	9	
14377	Teleskophubsäule CL400-1600	584	400	1600	9	
14379	Teleskophubsäule CL450-1600	634	450	1600	9	
14381	Teleskophubsäule CL500-1600	684	500	1600	9	
14383	Teleskophubsäule CLH-1600	H+184	H	1600	9	Kundenspezifische Hublänge H
14376	Teleskophubsäule CL350-3200	534	350	3200	9	
14378	Teleskophubsäule CL400-3200	584	400	3200	9	
14380	Teleskophubsäule CL450-3200	634	450	3200	9	
14382	Teleskophubsäule CL500-3200	684	500	3200	9	
14384	Teleskophubsäule CLH-3200	H+184	H	3200	9	Kundenspezifische Hublänge H

Gerne bieten wir Ihnen auch weitere Varianten gemäß Ihren individuellen Anforderungen an.

Anwendung	Mit der Teleskophubsäule CLEANlift wird die Basis für ergonomisch optimale Arbeitsplatzbedingungen gesetzt. Höhenverstellbare Arbeitsplätze passen sich individuell an jeden Mitarbeiter und jedes Produkt an. Mit höhenverstellbaren Betriebsmitteln wird die Belastung der Werker/innen reduziert, die Arbeit erleichtert und damit schließlich Produktivitätssteigerung generiert. Mit der geschlossenen Bauform (Reinraumanwendungen), der an 6 Stellen vorhandenen aufreißbaren 8mm Universal-Nut und der kompakten Bauform durch den komplett integrierten Antrieb wird mit dem CLEANlift der Standard für Teleskophubsäulen gesetzt.
Material	**Innen- und Außenprofil:** Aluminium, natur eloxiert

Technische Änderungen vorbehalten.

Zubehör für Teleskophubsäule CLEANlift 5

ASSTEC Assembly Technology GmbH & Co. KG · Saline 20 · 78628 Rottweil · Telefon: 0741/17476-0 · Fax: 0741/17476-123 · www.asstec.net · info@asstec.net

ASSTEC basic

Zubehör für Teleskophubsäule CLEANlift

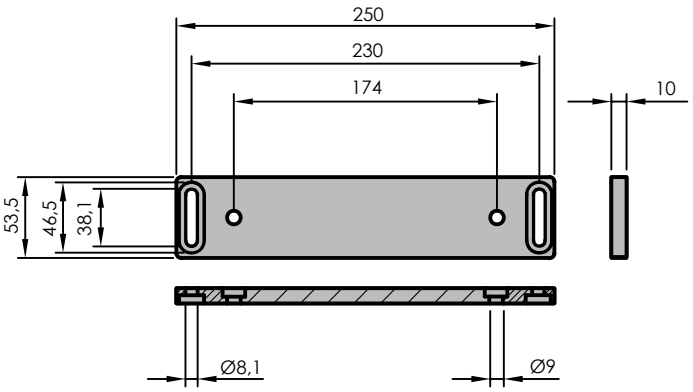

Montageplatte für Innenprofil

Handschalter Memory

Handschalter Auf/Ab

Art.-Nr.	Artikel	Technische Daten	Hinweise
14387	Synchronsteuerung	Versorgungsspannung 230V/50Hz; Leistung 280VA; Netzkabellänge 2,0m	Für den Synchronbetrieb von bis zu 2 Hubsäulen.
14388	Synchronsteuerung	Versorgungsspannung 230V/50Hz; Leistung 340VA; Netzkabellänge 2,0m	Für den Synchronbetrieb von bis zu 4 Hubsäulen.
14394	Linkkabel	Kabellänge 4,0m	Für die Kaskadierung von 2 Steuerungen. Damit bis max. 8 Hubsäulen im Synchronbetrieb möglich.
14389	Steuerung	Versorgungsspannung 230V/50Hz; Leistung 270VA; Netzkabellänge 2,0m	Für den Betrieb von einer Hubsäule.
14403	Steuerung	Versorgungsspannung 24-38V; Leistung 280W	Für den Betrieb mit Akkupack.
14390	Akkupack	Nennkapazität 24V/4,5Ah; Kabellänge zu Netzteil 2,0m; Kabellänge zu Steuerung 1,0m	
14391	Ladegerät für Akkupack	Versorgungsspannung 230V/50Hz; Leistung 360VA; Netzkabellänge 3,0m	
14392	Handschalter Auf/Ab	Kabellänge 1,8m	2 Softtouchtasten (Auf/Ab)
14393	Handschalter Memory	Kabellänge 1,8m	4 Softtouchtasten (Auf/Ab für 2 Tischebenen). 4 Softtouchtasten für 3 Memoryfunktionen.
14396	Motorverlängerungskabel	Kabellänge 1,5m	
14386	Montageplatte für Innenprofil		

Gerne bieten wir Ihnen auch weitere Varianten gemäß Ihren individuellen Anforderungen an.

Anwendung	Zubehör für die Teleskophubsäule CLEANlift zur Realisierung von einer Vielzahl von kundenspezifischen Kombinationen.
Material	**Montageplatte für Innenprofil:** Aluminium, natur eloxiert

Technische Änderungen vorbehalten.

ASSTEC Assembly Technology GmbH & Co. KG · Saline 20 · 78628 Rottweil · Telefon: 0741/17476-0 · Fax: 0741/17476-123 · www.asstec.net · info@asstec.net

Ausgabe 1.3